UTILLAJES AUTOMOCIÓN CE

POSTIZO REDUCTOR PARA RUEDAS DE CAMIÓN EN COLUMNAS MÓVILES

Postizo suplemento, para columnas móviles, adaptable a gran variedad de columnas móviles de elevación, reducción de diámetro exterior de ruedas de 1000 - 700 mm

- Placa de acero electro soldado
- Pintura epoxi
- Fabricación a medida

POSTIZO REDUCTOR RUEDAS EN COLUMNA MOVIL
PARA RUEDAS DE 1000 MM A 700 MM
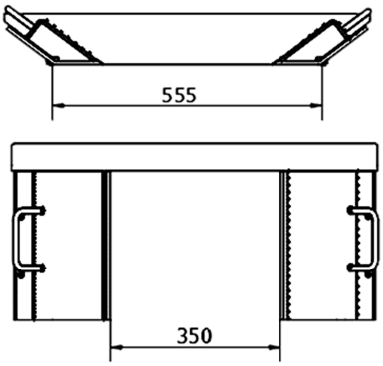
ADAPTABLE A LA MAYORIA DE COLUMNAS
PESO: 22 KG
ELECTROSOLDADO
PINTURA EPOXI